hecht® 840

made for garden

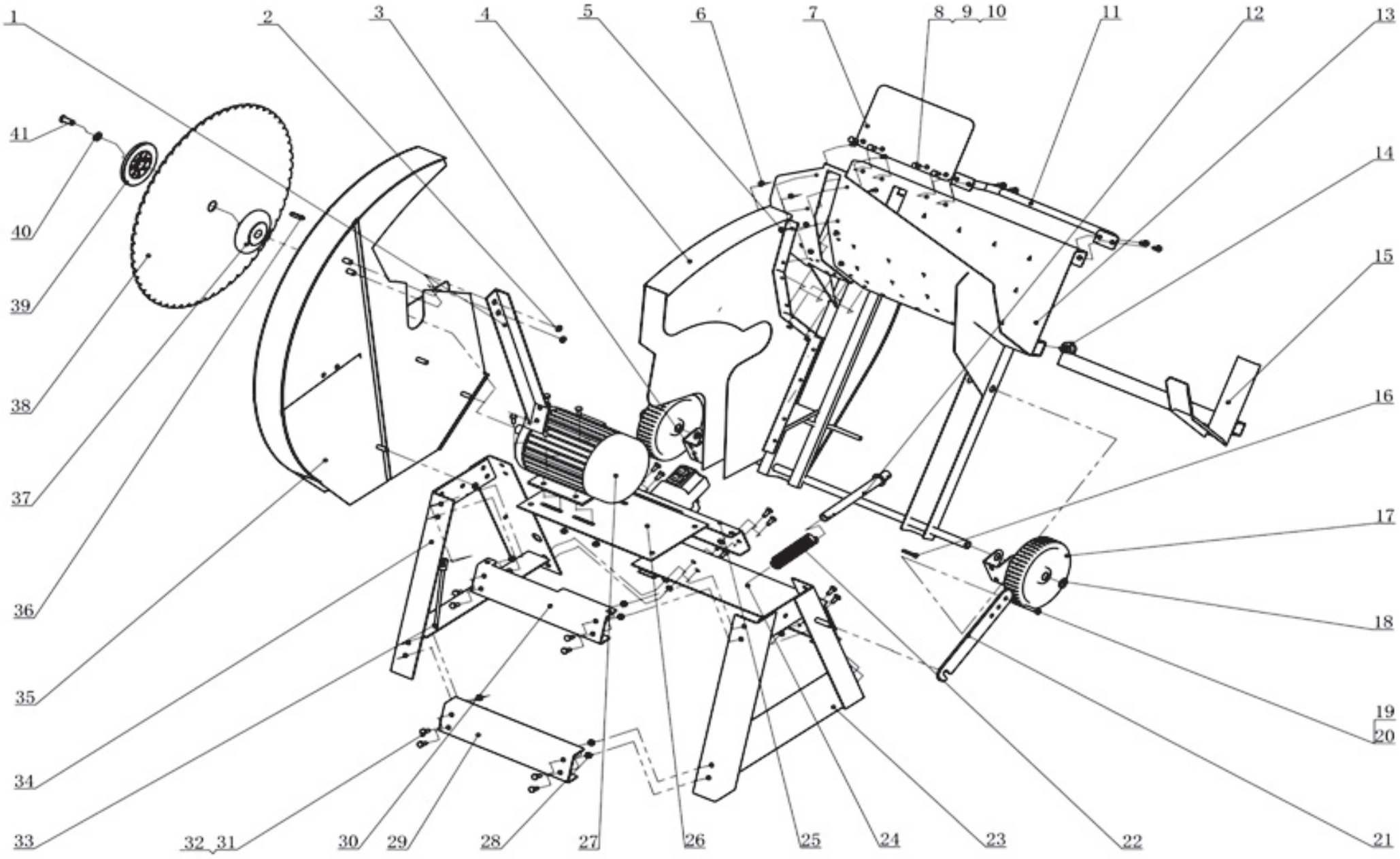

HECHT® 840

made for garden

No	OBJ. Č.	ENG. NAME	NÁZEV	QTY
1	H840-01	Shield supporting plate	šroub	1
2	H840-02	Hexagon Screw M8	matice	4
3	H840-03	Bracket	držák kola	2
4	H840-04	Inner Blade cover assembly	kryt kotouče zadní	1
5	H840-05	Screw M6×12	šroub	19
6	H840-06	Anti-loosening Screw M6	šroub	19
7	H840-07	Safety guard	kryt	1
8	H840-08	Hexagon Screw M8×20	šroub	4
9	H840-09	Hexagon Screw nut M8	matice	4
10	H840-10	Washer 10	podložka	4
11	H840-11	Push Handle	madlo	1
12	H840-12	Spring guide pipe	vodítko pružiny	1
13	H840-13	Rocker table	vana podavače	1
14	H840-14	Lock knob	matice	1
15	H840-15	Extension rod	výložník	1
16	H840-16	Bolt/Pin	čep	1
17	H840-17	Rubber Wheel	kolo	2
18	H840-18	Axle Stop ring	pojistný kroužek	2
19	H840-19	Hexagon Bolt M8×40	šroub	1
20	H840-20	Hexagon Screw nut M8	matice	2
21	H840-21	Lock hook	hák	1
22	H840-22	Spring	pružina	1
23	H840-23	Stand plate B	podstavec pravý	1
24	H840-24	Upper plate D	podstavec D	
25	H840-25	Back plate B	podstavec B	1
26	H840-26	lower plate for switch	podložka motoru	1
27	H840-27	Motor	motor	1
28	H840-28	Hexangon Screw nut M8	matice	10
29	H840-29	Front plate C	rozpěra přední	1
30	H840-30	Front plate A	rozpěra zadní	1
31	H840-31	Hexagon Screw bolt M8×20	šroub	16

No	OBJ. Č.	ENG. NAME	NÁZEV	QTY
32	H840-32	Washer 8	šroub	16
33	H840-33	Pin chain	čep řetízku	1
34	H840-34	Stand plate A	podstavec levý	1
35	H840-35	Big blade cover	kryt kotouče velký	1
36	H840-36	Pin B8×22	čep	1
37	H840-37	Inner Flange	příruba kotouče vnitřní	1
38	H840-38	Blade φ700	řezný kotouč	1
39	H840-39	Outer Flange	příruba kotouče vnější	1
40	H840-40	Big washer 12	podložka	1
41	H840-41	Hexagon Screw M12×25	šroub	1